3 year guarantee
Patented

SEQUOÏA SWING

(EN) Arborist harness with rigid seat.
(FR) Harnais sellette d'élagage.

CE 0197

EN 358 : 2000
EN 813 : 2008

⚠ WARNING

Activities involving the use of this equipment are inherently dangerous.
You are responsible for your own actions and decisions.

Before using this equipment, you must:
- Read and understand all Instructions for Use.
- Get specific training in its proper use.
- Become acquainted with its capabilities and limitations.
- Understand and accept the risks involved.

FAILURE TO HEED ANY OF THESE WARNINGS MAY RESULT IN SEVERE INJURY OR DEATH.

Attachment point minimum breaking strength

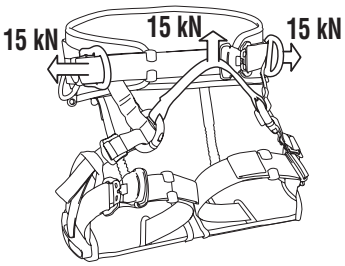

SEQUOIA SWING :
Size **1** : C69SFA 1
Size **2** : C69SFA 2

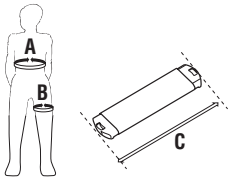

	A	B	C	
Size **1** S→L	70 ≤ A ≤ 100 cm	50 ≤ B ≤ 75 cm	44 ≤ C ≤ 54 cm	2 235 g
Size **2** L→XXL	85 ≤ A ≤ 120 cm	50 ≤ B ≤ 75 cm	45 ≤ C ≤ 55 cm	2 275 g

PETZL
ZI Cidex 105A
38920 Crolles
France
www.petzl.com/contact

ISO 9001
Copyright Petzl

TRACEABILITY and MARKINGS

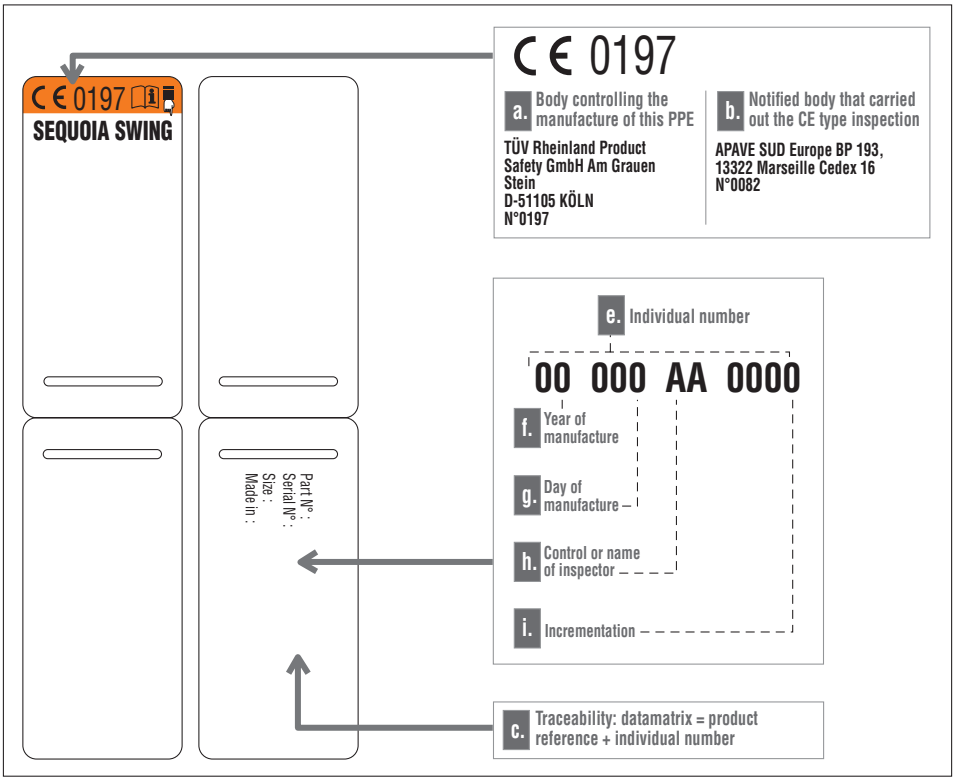

Only the techniques shown in the diagrams that are not crossed out and/or do not display a skull and crossbones symbol are authorized. Check our Web site regularly to find the latest versions of these documents: www.petzl.com Contact PETZL if you have any doubt or difficulty understanding these documents.

1 Field of application

Arborist harness with rigid seat conforming to the EN 813: 2008 standard (seat harnesses) including EN 358: 2000 lateral attachment points (Work positioning and Travel restraint).
This product must not be loaded beyond its strength rating, nor be used for any purpose other than that for which it is designed.

WARNING

Activities involving the use of this equipment are inherently dangerous.
You are responsible for your own actions and decisions.
Before using this equipment, you must:
- Read and understand all instructions for use.
- Get specific training in its proper use.
- Become acquainted with its capabilities and limitations.
- Understand and accept the risks involved.

Failure to heed any of these warnings may result in severe injury or death.

Responsibility

WARNING, specific training in the activities defined in the field of application is essential before use. This product must only be used by competent and responsible persons, or those placed under the direct and visual control of a competent and responsible person. Gaining an adequate apprenticeship in appropriate techniques and methods of protection is your own responsibility.
You personally assume all risks and responsibilities for all damage, injury or death which may occur during or following incorrect use of our products in any manner whatsoever. If you are not able, or not in a position to assume this responsibility or to take this risk, do not use this equipment.

2 Nomenclature of parts

(1) Belt, (2) Thigh straps, (3) FAST rapid buckles, (4) Rigid seat, (4bis) Seat width adjustment extensions (5) “D” lateral attachment points, (6) Attachment bridge, (7) Gated rings, (8) Bridge height adjustment straps, (9) Seat height adjustment straps, (9 bis) DoubleBack buckles, (10) Strap retainer, (11) Saw holder, (12) Equipment loops, (13) Adjustable elastics, (14) Tool holder retainer, (15) Marking label, (16) Rigid seat rapid adjustment system, (17) Lateral thigh padding.

Principal materials
Polyester, nylon, polyethylene, steel, aluminum alloy.

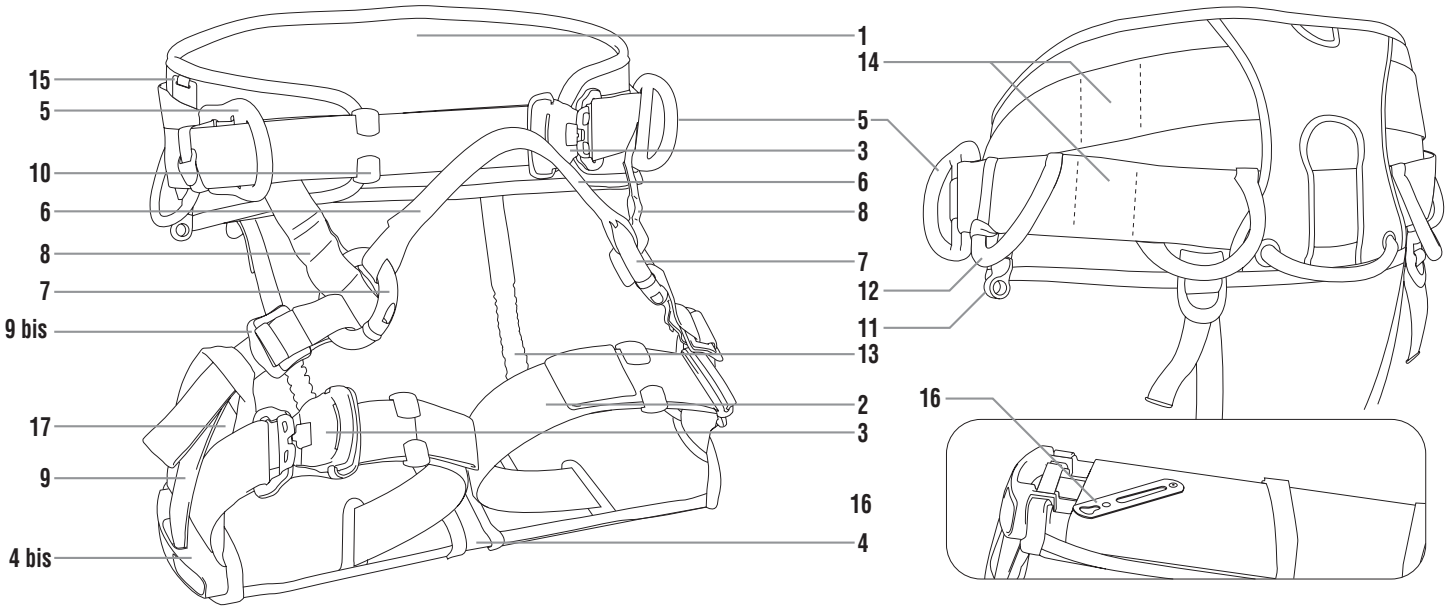

3 Inspection, points to verify

Before each use
Check the webbing at the attachment points, at the adjustment buckles and at the safety stitching.
Look for cuts in the webbing, wear and damage due to use, to heat, and to contact with chemical products, etc. Be particularly careful to check for cut threads.
Check that the rigid seat rapid adjustment system is locked.
Verify that the FAST buckles operate properly.
Check the GATED RINGS: body, spacer, screw securely tightened.

During each use
It is important to regularly inspect the condition of the product. Make sure that all pieces of equipment are properly connected and positioned with respect to each other.
Consult the details of the inspection procedure to be carried out for each item of PPE on the Web at www.petzl.com/ppe or on the PETZL PPE CD-ROM. Contact a PETZL distributor if there is any doubt about the condition of this product.

4 Compatibility

Verify that this product is compatible with the other elements of the system in your application (compatible = good functional interaction).
An incompatible connection can cause accidental disconnection, breakage, or affect the safety function of another piece of equipment.

5 Harness preparation and pre-adjustment

The SEQUOIA SWING provides many adjustments. Here are some tips for how to adapt this harness to your applications or techniques.

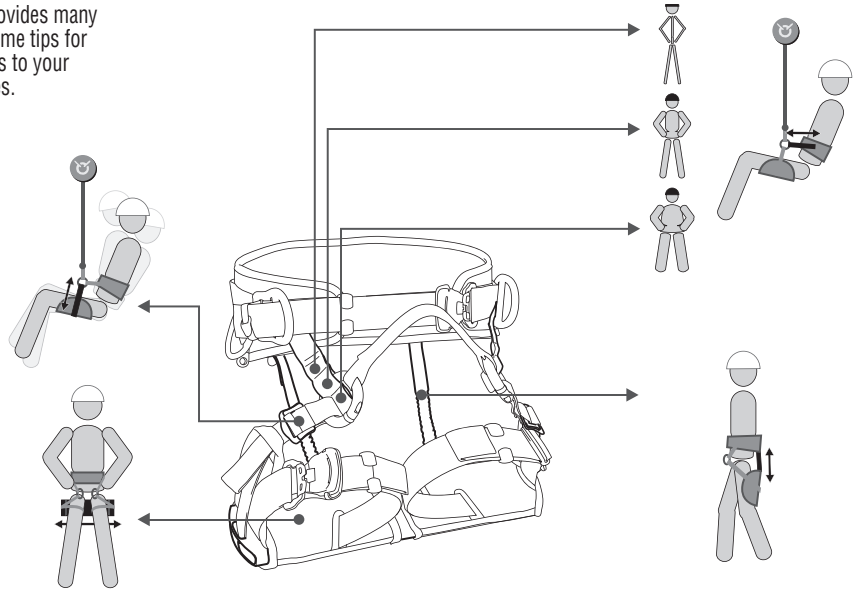

5 Harness preparation and pre-adjustment

5A. Adjust the seat width

Sit on a table, measure your seated width and adjust the width of the rigid seat. Add 6 cm to your seat measurement (for example, if you measure 40 cm, adjust the rigid seat to 46 cm).
We recommend that the two extensions be adjusted symmetrically. A difference of one single hole is authorized.

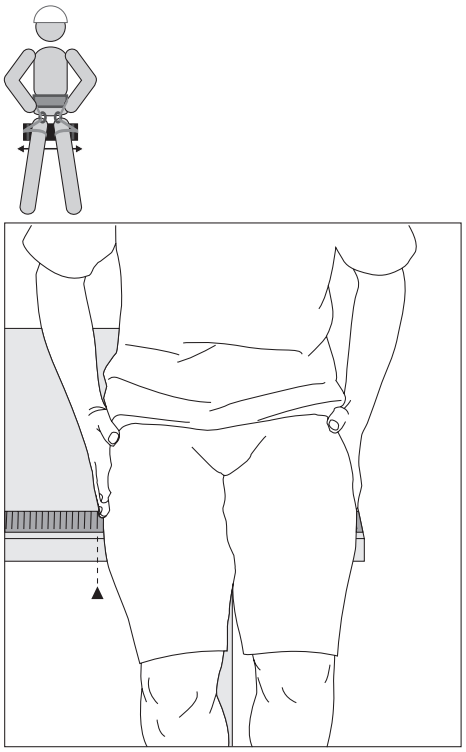

5 Harness preparation and pre-adjustment

Slide the two seat width adjustment extensions and verify the rapid adjustment system is securely engaged in the holes (see drawings). The extensions must be locked.
Do not exceed the maximum value indicated on the underside of the seat.
Do a suspension test to verify comfort. The straps (9) should not be too tight; if they are, increase the seat width.

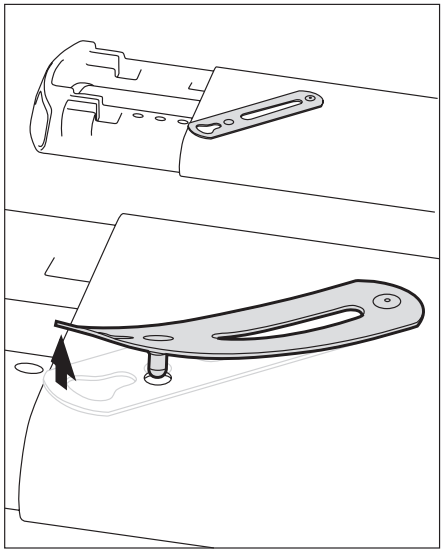

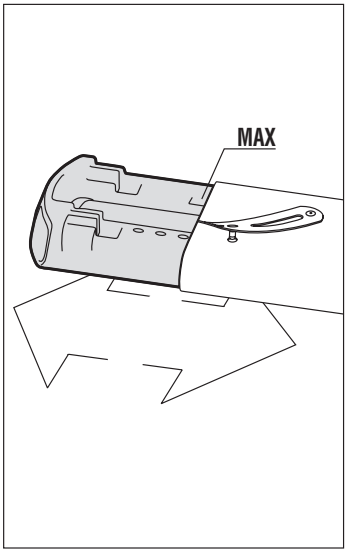

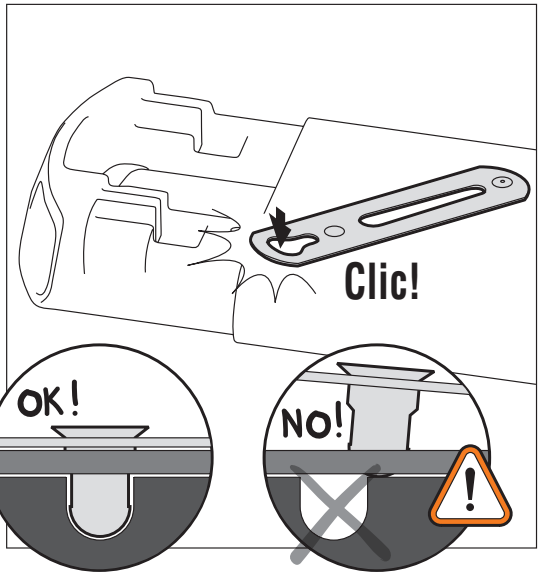

5 Harness preparation and pre-adjustment

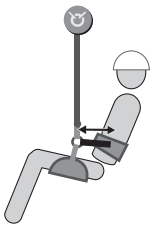

5B. Adjust the height of the attachment bridge (position of the gated rings)

You can adjust the height of the attachment bridge according to your body morphology and your specific usage (3 positions possible). This adjustment allows you to be closer to or further from the attachment bridge. See drawing.

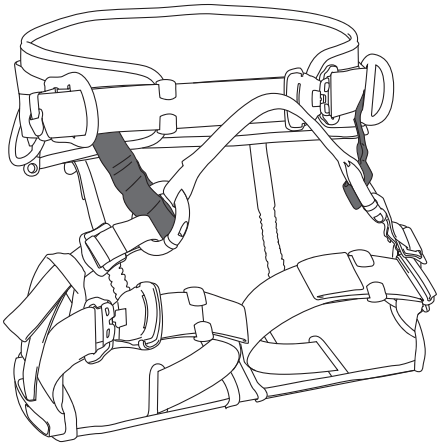

GATED RINGS

- Open the gated rings by unscrewing the screw with the n° 25 male Torx driver supplied with the product.

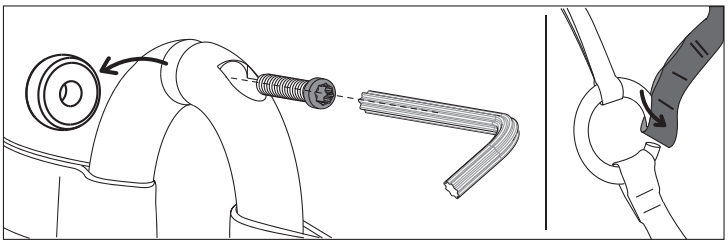

- Reposition the straps.

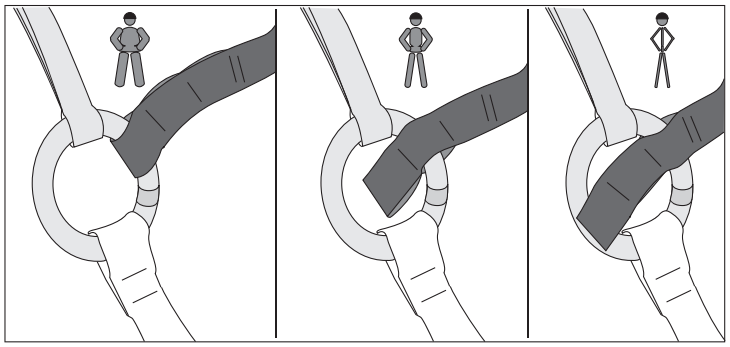

- Close the ring and don't forget the spacer.
- It is absolutely necessary to put a drop of thread-lock on the screw.
- Tighten the screw until the red indicator is no longer visible; continue tightening to a torque of 3 Nm.

Verify that the three straps are correctly positioned in the gated rings (straps should not be twisted or intertwined).
WARNING, do not use the SEQUOIA SWING without the ATTACHMENT BRIDGE.

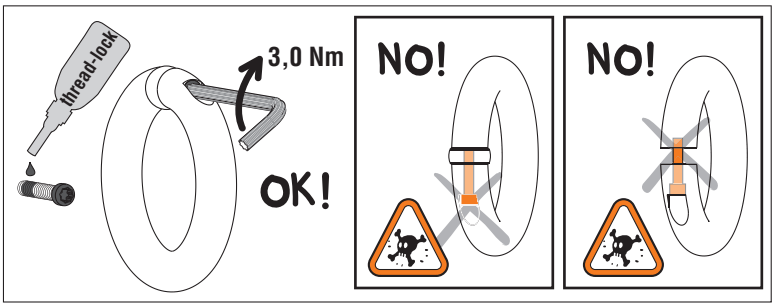

6 How to put on and adjust the harness

6A. Putting on the harness

Open the FAST buckles on the leg straps.
Open up the harness (untwisting the straps if necessary) and holding it by the belt, slip it on over your legs and pull it up to your waist.

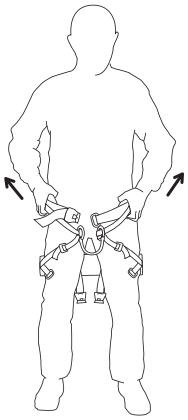

Fasten the FAST buckle on the belt. Check for correct locking. Tighten the waistbelt well. Stow the excess webbing neatly using the strap retainers (flat against the waistbelt).

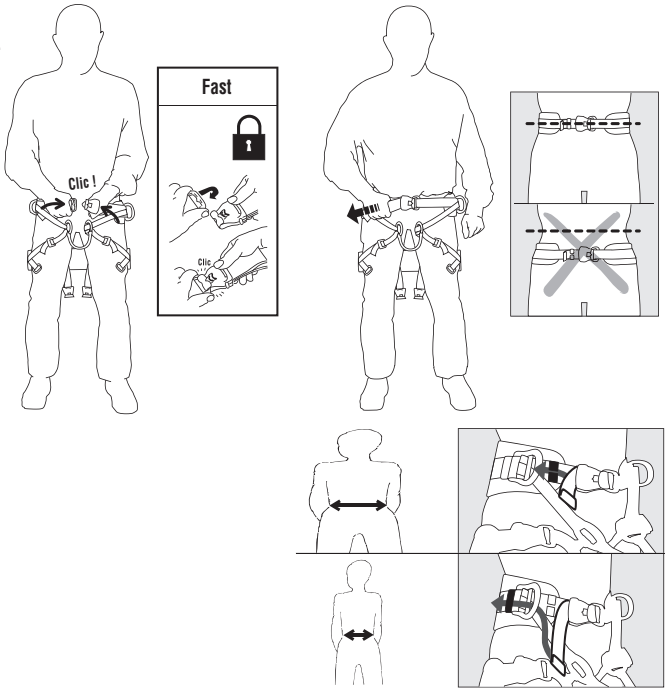

6 How to put on and adjust the harness

6B. Adjust the thigh straps

Fasten the FAST buckles. Check for correct locking. Adjust the sizing a bit loose; if too tight, it will be uncomfortable.

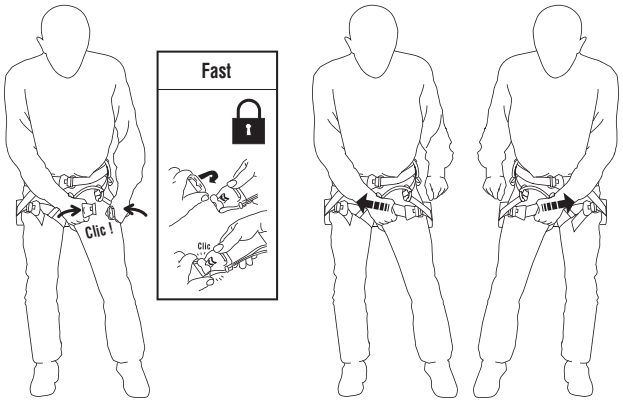

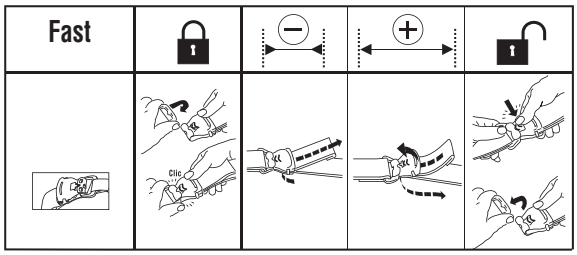

6C. Adjust the DoubleBack buckles for the seat height

- Very tight adjustment with the DoubleBack buckles (9) touching the thigh padding: most of your weight is on your backside, with slight lumbar support.
You will have a tendency to keep yourself upright because the support from the belt is too far back.
- Looser adjustment with several centimeters between the buckle and the seat: your weight is distributed better between the backside and the lumbar region, your body is tilted further back.

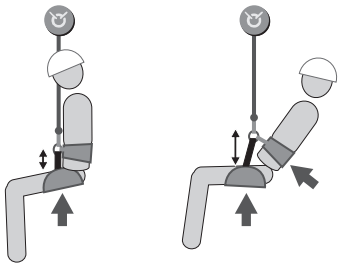

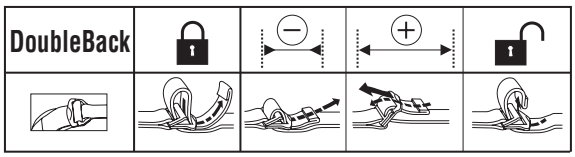

6D. Adjust the rear straps

These elastic straps allow adjustment of the distance between the rear of the seat and the rear of the belt.
- Adjustment is too loose: the seat hits your legs when walking.
- Tight adjustment: the seat slides up under the buttocks, staying out of the way when you are moving about.
Test your adjustments in suspension on each attachment point to be sure that your harness is correctly sized and provides adequate comfort.

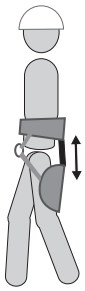

7 WORK POSITIONING AND RESTRAINT

Attachment points meeting the EN 358: 2000 standard
These attachment points are designed to hold the user in position at his work station (work in suspension: work positioning). These attachment points must only be used to attach to a restraint or work positioning system, maximum fall height: 0.5 m.
These attachment points are not designed for fall arrest usage.

7A. "D" lateral attachment points
The two "D" lateral attachment points must ALWAYS be used together.

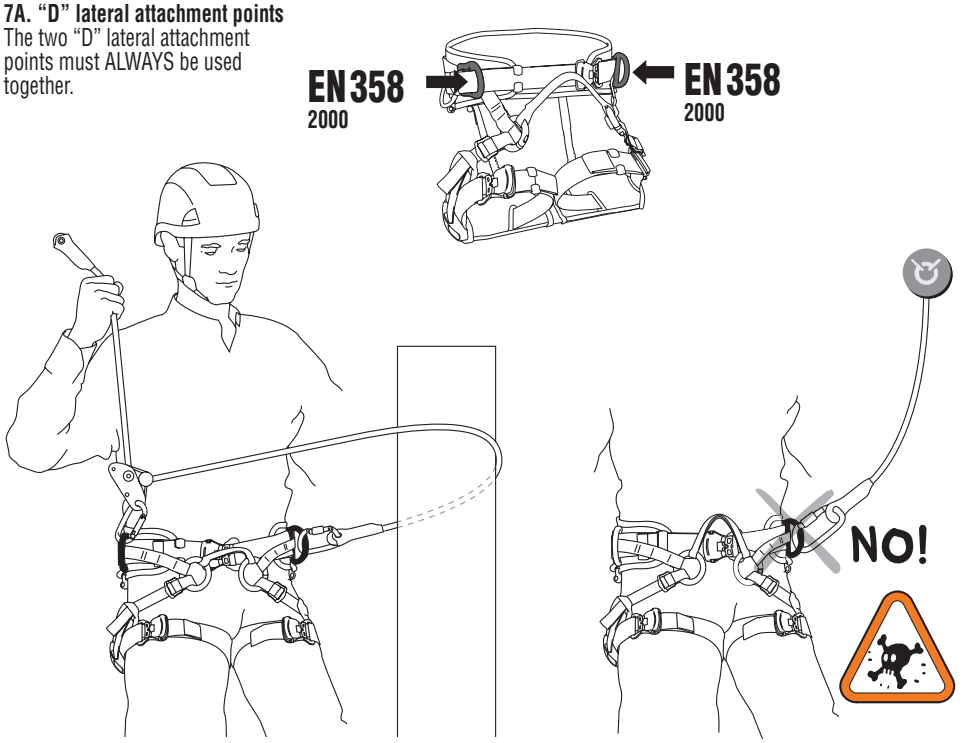

7 WORK POSITIONING AND RESTRAINT

7B. Remote attachment point
You can add a positioning lanyard by connecting it to the two "Gated rings". The two gated rings must ALWAYS be used together. Never attach yourself to only one "Gated ring".

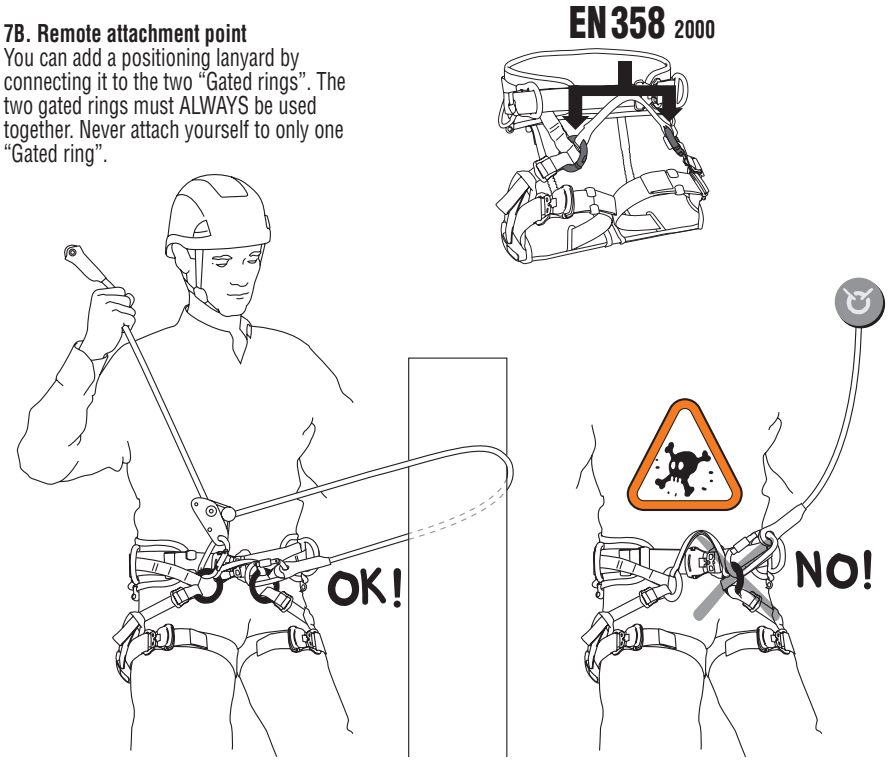

8 Rope access

Ventral attachment point made up of an attachment bridge EN 813: 2008
Nominal load: 100 kg
Designed for progression on rope and work positioning. Use this ventral attachment point to attach a descender, rope clamps or work positioning lanyards, etc.
This attachment is not for fall arrest.

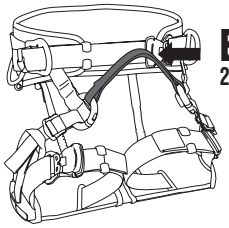

EN 813
2008

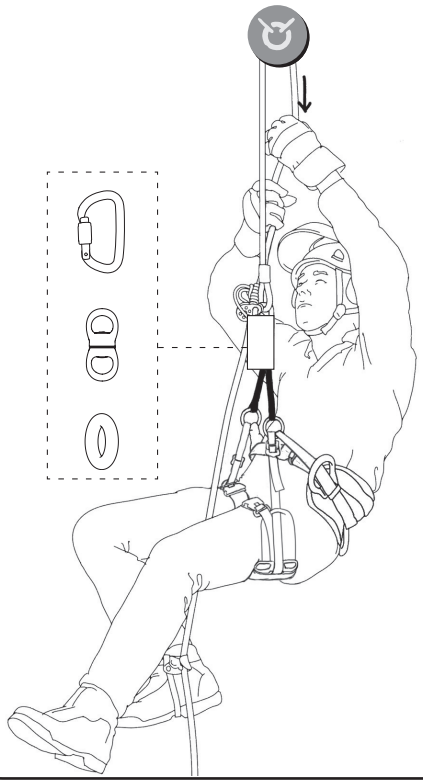

9 Equipment loops

The equipment loops must only be used to attach and support equipment.
WARNING DANGER, never use equipment loops for belaying, rappelling, tying-in, or anchoring a person.

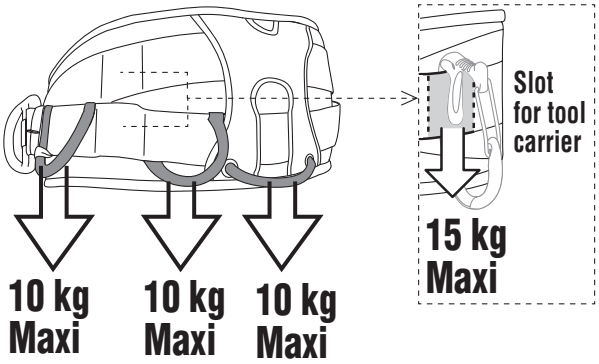

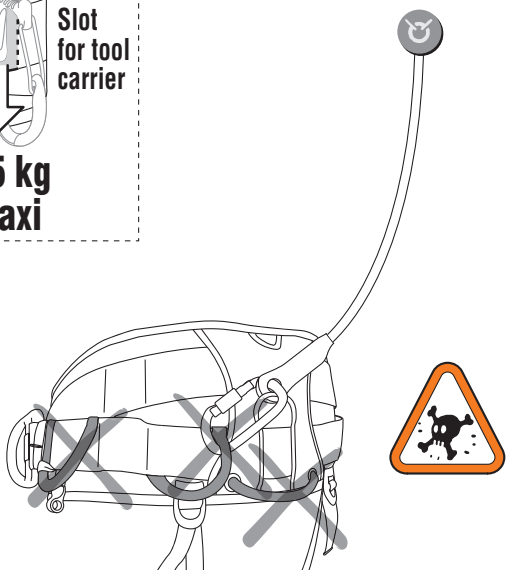

10 Accessories, spare parts

- Small ring C04620

- CARITOOL L P42L
- CARITOOL S P42S

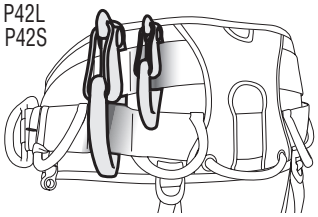

- SWIVEL S P58S

Spare parts

- ATTACHMENT BRIDGE 25 cm C69200 25
- ATTACHMENT BRIDGE 30 cm C69200 30
- ATTACHMENT BRIDGE 35 cm C69200 35

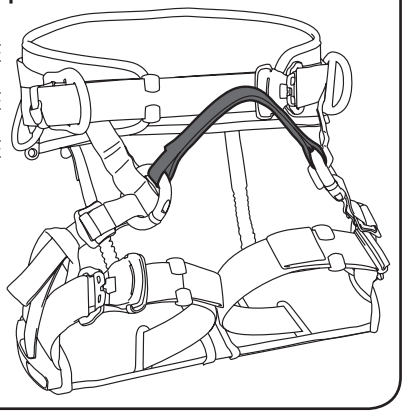

11 Supplementary information regarding standards (EN 365)

Rescue plan
You must have a rescue plan and the means to rapidly implement it in case of difficulties encountered while using this equipment.
Anchors
The anchor point for the system should preferably be located above the user's position and should meet the requirements of the EN 795 standard (minimum strength of 10 kN).
Various
- When using multiple pieces of equipment together, a dangerous situation can result if the safety function of one piece of equipment is affected by the safety function of another piece of equipment.
- WARNING DANGER, take care that your products do not rub against abrasive or sharp surfaces.
- Users must be medically fit for activities at height. WARNING, inert suspension in a harness can result in serious injury or death.
- The instructions for use for each item of equipment used in conjunction with this product must be respected.
- The instructions for use must be provided to users of this equipment in the language of the country in which the product is to be used.

Legends

(EN) Climber
(FR) Grimpeur
(DE) Kletterer
(IT) Arrampicatore
(ES) Escalador

(EN) Hand
(FR) Main
(DE) Hand
(IT) Mano
(ES) Mano

(EN) Harness
(FR) Harnais
(DE) Gurt
(IT) Imbracatura
(ES) Arnés

(EN) Anchor
(FR) Amarrage
(DE) Anschlagpunkt
(IT) Ancoraggio
(ES) Anclaje

(EN) Fall
(FR) Chute
(DE) Sturz
(IT) Caduta
(ES) Caída

(EN) Load
(FR) Charge
(DE) Belastung
(IT) Carico
(ES) Carga

12 Petzl general information

Lifetime / When to retire your equipment

For Petzl plastic and textile products, the maximum lifetime is 10 years from the date of manufacture. It is indefinite for metallic products.
ATTENTION: an exceptional event can lead you to retire a product after only one use, depending on the type and intensity of usage and the environment of usage (harsh environments, sea, sharp edges, extreme temperatures, chemical products, etc.).
A product must be retired when:
- It is over 10 years old and made of plastic or textiles.
- It has been subjected to a major fall (or load).
- It fails to pass inspection. You have any doubt as to its reliability.
- You do not know its full usage history.
- When it becomes obsolete due to changes in legislation, standards, technique or incompatibility with other equipment, etc.

Destroy retired equipment to prevent further use.

Product inspection

In addition to the inspection before each use, an in-depth inspection must be carried out by a competent inspector. The frequency of the in-depth inspection must be governed by applicable legislation, and the type and the intensity of use. Petzl recommends an inspection at least once every 12 months.
To help maintain product traceability, do not remove any markings or labels.
Inspection results should be recorded on a form with the following details: type of equipment, model, manufacturer contact information, serial or individual number; dates of: manufacture, purchase, first use, next periodic inspection; notes: problems, comments; name and signature of the inspector.
See an example at www.petzl.fr/ppe or on the Petzl PPE CD-ROM.

Storage, transport

Store the product in a dry place away from exposure to UV, chemicals, extreme temperatures, etc. Clean and dry the product if necessary.

Modifications, repairs

Modifications and repairs outside of Petzl facilities are prohibited (except replacement parts).

3-year guarantee

Against all material or manufacturing defect. Exclusions: normal wear and tear, oxidation, modifications or alterations, incorrect storage, poor maintenance, negligence, uses for which this product is not designed.

Responsibility

PETZL is not responsible for the consequences, direct, indirect or accidental, or any other type of damage befalling or resulting from the use of its products.

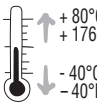

(EN) Temperature
(FR) Température
(DE) Temperatur
(IT) Temperatura
(ES) Temperatura
(PT) Temperatura
(NL) Temperatuur
(SE) Temperatur
(FI) Lämpötila
(NO) Temperatur

(RU) Температура
(CZ) Teplota
(PL) Temperatura
(SI) Temperatura
(HU) Hőmérséklet
(BG) Температура
(JP) 気温
(CN) 温度
(TH) อุณหภูมิ

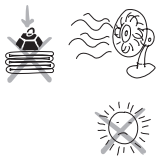

(EN) Storage and transport
(FR) Rangement et transport
(DE) Lagerung und Transport
(IT) Sistemazione e trasporto
(ES) Almacenamiento y transporte
(PT) Armazenamento e transporte
(NL) Opbergen en vervoeren
(FI) Säilytys ja kuljetus
(NO) Lagring og transport
(RU) Хранение и транспортировка
(CZ) Skladování a doprava

(PL) Pakowanie i transport
(SI) Shranjevanje in transport
(HU) Tárolás, szállítás
(BG) Транспорт и съхранение
(JP) 持ち運びと保管方法
(KR) 보관과 운송
(CN) 运输及储存
(TH) การขนส่งและการเก็บรักษา

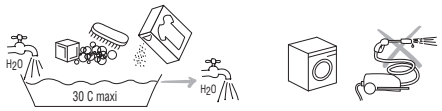

(EN) Cleaning Disinfection
(FR) Nettoyage Désinfection
(DE) Reinigung Desinfektion
(IT) Pulizia Disinfezione
(ES) Limpieza Desinfección
(PT) Limpeza Desinfecção
(NL) Reiniging Ontsmetting
(SE) Rengöring Desinficering
(FI) Puhdistus Desinfiointi
(NO) Rengjøring Desinfisering
(RU) Чистка Дезинфекция

(CZ) Čištění Desinfekce
(PL) Czyszczenie Dezynfekcja
(SI) Čiščenje/razkuževanje
(HU) Tisztítás
(BG) Почистване Дезинфекция
(JP) 手入れ方法 消毒
(KR)
(CN) 清洗 消毒
(TH) ทำความสะอาดโดย ใช้สารฆ่าเชื้อ

(EN) Drying
(FR) Séchage
(DE) Trocknen
(IT) Asciugamento
(ES) Secado
(PT) Secagem
(NL) Het drogen
(SE) Torkning
(FI) Kuivaus
(NO) Tørking

(RU) Сушка
(CZ) Sušení
(PL) Suszenie
(SI) Sušenje
(HU) Szárítás
(BG) Сушене
(JP) 乾燥
(CN) 使干燥
(TH) ทำให้แห้ง

(EN) Maintenance
(FR) Entretien
(DE) Wartung
(IT) Manutenzione
(ES) Mantenimiento
(PT) Manutenção
(NL) Onderhoud
(SE) Underhåll
(FI) Huolehtiminen
(NO) Vedlikehold

(RU) Техническое обслуживание
(CZ) Údržba
(PL) Konserwacja
(SI) Vzdrževanje
(HU) Karbantartás
(BG) Поддържане
(JP) メンテナンス
(KR)
(CN) 保养
(TH) การซ่อมแซม

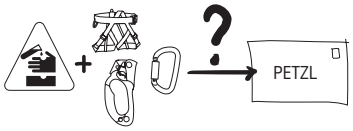

(EN) Dangerous products
(FR) Produits dangereux
(DE) Gefährliche Produkte
(IT) Prodotti pericolosi
(ES) Productos peligrosos
(PT) produtos perigosos
(NL) Gevaarlijke producten
(SE) Farliga produkter
(FI) Vaaralliset tuotteet
(NO) Farlige produkter
(RU) Опасная продукция

(CZ) Nebezpečné výrobky
(PL) Produkty niebezpieczne
(SI) Nevarne kemikalije
(HU) Veszélyes termékek
(BG) Опасни продукти
(JP) 有害物質
(KR)
(CN) 危险产品
(TH) วัตถุอันตราย

(JP)日本語

図に示された使用方法の中で、×印やドクロマークが付いていないものだけが認められています。最新の取扱説明書はウェブサイト（www.alteria.co.jp）で参照できますので、定期的に確認して下さい。
疑問点や不明な点は(株)アルテリア（TEL04-2969-1717）にご相談下さい。
ベンチシート付アーボリスト用ハーネス

1. 用途について

EN358：2000に適合したアタッチメントポイント（ワークポジショニング及びレストレイン）を持つ、EN 813：2008（シットハーネスに関するヨーロッパ規格）に適合したベンチシート付アーボリスト用ハーネス
製品に表示された破断強度以上の荷重をかける使用や、本来の用途以外での使用は絶対に避けて下さい。

警告

この製品を使用する高所での活動には危険が伴います。
ユーザー各自が自身の行為、判断についてその責任を負うこととします。
使用する前に必ず：
- 取扱説明書をよく読み、理解して下さい
- この製品を正しく使用するための適切な指導を受けて下さい
- この製品の機能とその限界について理解して下さい
- 高所での活動に伴う危険について理解して下さい

これらの注意事項を無視または軽視すると、重度の障害や死につながる場合があります。

責任

警告：使用前に必ず、「用途について」の欄に記載された使用用途のトレーニングを受けて下さい。
この製品は使用方法を熟知していて責任能力のある人、あるいはそれらの人から目の届く範囲で直接指導を受けられる人のみ使用して下さい。
ユーザーは各自の責任で適切な技術及び確保技術を習得する必要があります。
誤った方法での使用中及び使用後に生ずるいかなる損害、傷害、死亡に関してもユーザー各自がそのリスクと責任を負うこととします。各自で責任がとれない場合や、その立場にない場合はこの製品を使用しないで下さい。

2. 各部の名称

(1) ベルト (2) レッグストラップ (3) ファストバックル (4) シート(4bis) シート幅調節用エクステンション (5) D型側部アタッチメントポイント (6) アタッチメントブリッジ (7) ゲート付リング (8) ブリッジ調節用ストラップ (9) シート位置調節用ストラップ (9 bis) ダブルバックバックル (10) ストラップリテイナー (11) 鋸ホルダー (12) ギアループ (13) 調節型エラスティックストラップ (14) キャリツール取付用スロット (15) マーキング用ラベル (16) シート幅調節システム (17) 腿パッド
主な素材
ポリエステル、ナイロン、ポリエチレン、スチール、アルミニウム合金

3. 点検のポイント

毎回、使用前に
ウェビングのアタッチメントポイント部分、調節バックル部分、および縫製部分を点検して下さい。
ウェビングに切れ目がないこと、使用による、または熱や化学製品との接触による磨耗や損傷がないことを確認して下さい。特に縫製部分にほつれがないか注意して点検して下さい。
シート幅調節システムがしっかりとロックされていることを確認して下さい。
ファストバックルが正常に機能することを確認して下さい。
ゲート付リングの本体、スペーサー、スクリューがしっかりと締まっていることを確認して下さい。
使用中の注意点
製品の状態を常に確認して下さい。他の用具との連結部や、システムを構成する各用具が正しくセットされていることを確認して下さい。
各PPE（個人保護用具）の点検方法の詳細についてはペツルのウェブサイト（www.petzl.com/ppe）もしくはPETZL PPE CD-ROMを参照下さい。もしこの器具の状態に関する疑問があれば、（株）アルテリア（TEL：04-2969-1717）にご相談下さい。

4. 適合性

この製品がシステムの中のその他の器具と併用できることを確認して下さい（併用できる = 相互の機能を妨げない）。
適していない器具に連結した場合、器具が偶発的に外れる、壊れる、または併用する器具の安全機能を損なうといった危険性があります。

5. 準備、調節

「セコイア スイング」には多くの調節機能があります。使用する作業法や技術に最も適した状態に調節することが可能です。

5A. シート幅の調節

平らな面に腰掛けて臀部の幅を測定し、シートの幅を調節します。臀部の幅の測定値 + 6 cmにシートを調節して下さい（例：測定値が40 cmであれば、シートの幅を46 cmに調節します）。
シートの左右は、なるべく長さが同じになるように調節して下さい。許容できる左右の調節の違いは、サイズ穴1つまでです。
左右のシート幅調節用エクステンションをスライドさせ、シート幅調節システムをしっかりとサイズ穴にはめて下さい。シート幅調節用エクステンションがロックされ、動かないことを確認して下さい。シートの下側に表示されている最大値を超えないようにして下さい。
吊り下がった時の快適性をテストして下さい。シート幅が狭すぎると、シート位置調節用ストラップ(9)が腿を圧迫します。シート幅を広げて調節して下さい。

5B. アタッチメントブリッジの調節（リングの位置調節）

アタッチメントブリッジは、使い方や体型に合わせて3段階に調節できます。調節することにより、アタッチメントブリッジから体を近づけたり遠ざけたりすることができます。図をご参照下さい。
ゲート付リング
- 付属のトルクスドライバー（T 25）でゲート付リングのスクリューをゆるめ、スペーサーを外して下さい
- ブリッジ調節用ストラップを好みの長さに調節して下さい
- スペーサーとスクリューを戻し、スクリューを締めます。
- スクリューには必ずネジロック剤を1滴付けて下さい
- 赤い警告表示が見えなくなるまで、3 Nmのトルクでスクリューを締めて下さい

リングに接続されている3本のストラップが適切な状態（ねじれたり、からまったりしていない）で取り付けられていることを確認して下さい。
警告：『セコイア スイング』は必ずアタッチメントブリッジを取り付けた状態で使用して下さい。アタッチメントブリッジを外した状態で使用することはできません。

6. ハーネスの装着及び調節方法

6A. ハーネスの装着

レッグストラップのファストバックルを解除します。ベルトを持ってハーネスを広げます（ストラップのねじれを直して下さい）。両足を通してベルトを腰の高さまで上げて下さい。
ベルトのファストバックルを閉めて下さい。ファストバックルが正しくロックされていることを確認して下さい。ウエストベルトをしっかりと締めて下さい。
ストラップの端は、ねじれがないようにして、ストラップリテイナーにしまって下さい。

6B. レッグストラップの調節

ファストバックルを閉めて下さい。ファストバックルが正しくロックされていることを確認して下さい。動きを妨げない程度に締めてフィットさせて下さい。

6C. シート位置調節用ストラップの調節

- ダブルバックバックル（9）が腿パッドに触れる位にきつく調節した場合：主にシートが体を支え、ウエストベルトは軽くサポートする程度になります。
ウエストベルトとシートの間隔が近いため、上体が起きた状態になります。
- バックルとシートの間が数センチあく位にゆるめに調節した場合：シートとウエストベルトが均等に体を支えます。また、上体は後傾しやすくなります。

6D. 後部ストラップの調節

この伸縮性ストラップを調節することにより、ウエストベルトの後部とシートの間隔を調節することができます。
- ゆるめの調節：歩行する際にシートが脚に当たりやすくなります。
- きつめの調節：シートが臀部の後ろに引きつけられるため、歩行中も邪魔になりません。

ハーネスを装着した状態で各アタッチメントポイントから適切な方法で吊り下がり、ハーネスが正しくフィットし、十分な快適性が得られることを確認して下さい。

7. ワークポジショニングとレストレイン

EN 358：2000規格に適合したアタッチメントポイント
これらのアタッチメントポイントは、ユーザーの体を作業位置で支えるようにデザインされています（ワークポジショニング）。落下距離が0.5 mを超えないレストレインまたはワークポジショニングにのみ使用できます。
これらのアタッチメントポイントは、フォールアレストの目的で使用することはできません。
7A. D型側部アタッチメントポイント
両側部のアタッチメントポイントは、必ずワークポジショニングランヤードで連結して（U字吊り）使用して下さい。
7B. 遠方へのU字吊り
2つのゲート付リングにワークポジショニング用ランヤードを取り付けて使用することができます。必ず2つのリングを連結して同時に使用して下さい。片方のリングのみを使用することはできません。

8. ロープアクセス

EN813：2008に適合したアタッチメントブリッジ式の腹部アタッチメントポイント
試験で使用するトルソー（錘）：100 kg
ロープアクセス及びワークポジショニング用にデザインされています。下降器、ロープクランプ、ワークポジショニングランヤード等の取り付けに使用します。
このアタッチメントポイントはフォールアレストの目的では使用できません。

9. ギアループ

ギアループは器具を取り付けるためのみに使用して下さい。
警告、危険：ギアループは、ビレイ、懸垂下降、ロープの連結、自己確保には絶対に使用しないで下さい。

10. アクセサリー、スペアパーツ

-スモールリング C04620
- スイベル S P58S
- キャリツール L P42L
- キャリツール S P42S
- アタッチメントブリッジ 25 cm C69200 25
- アタッチメントブリッジ 30 cm C69200 30
- アタッチメントブリッジ 35 cm C69200 35

11. 規格（EN 365）に関する補足情報

レスキュープラン
ユーザーは、この製品の使用中に問題が生じた際にすみやかに対処できるよう、レスキュープランとそれに必要となる装備をあらかじめ用意しておく必要があります。
アンカー
システム用の支点はユーザーの体より上にとるようにして下さい。支点は、最低でも10 kNの破断強度を持ち、EN 795 規格を満たしていなければなりません。
その他
- 複数の器具を同時に使用する場合、1 つの器具の安全性が、別の器具の使用によって損なわれることがあります
- 警告：製品がざらざらした箇所や尖った箇所でこすれないように注意して下さい
- ユーザーは、高所での活動が行える良好な健康状態にあることが必要です 警告：動きの取れない状態のまま吊り下げられると、ハーネスを着用していても重度の傷害や死に至る危険性があります。
- 併用するすべての用具の取扱説明書もよく読み、理解して下さい
- 取扱説明書は、製品と一緒にユーザーの手に届かなければなりません。また、取扱説明書は製品が使用される国の言語に訳されていなければなりません

12. 一般注意事項

耐用年数 / 廃棄基準

ペツルのプラスチック製品及び繊維製品の耐用年数は、製造日から数えて最長10年です。金属製品には特に設けていません。
注意：極めて異例な状況においては、1回の使用で損傷が生じ、その後使用不可能になる場合があります（劣悪な使用環境、鋭利な角との接触、極端な高/低温下での使用や保管、化学薬品との接触等）
以下のいずれかに該当する製品は以後使用しないで下さい：
- プラスチック製品または繊維製品で、製造日から10年以上経過した
- 大きな墜落を止めた場合や、非常に大きな荷重がかかった
- 点検において使用不可と判断された。製品の状態に疑問がある
- 完全な使用履歴が分からない
- 該当する規格や法律の変更、新しい技術の発達、また新しい製品との併用に適さない等の理由で、使用には適さないと判断された

使用しなくなった製品は、以後使用されることを避けるため廃棄して下さい。

製品の点検

毎回の使用前の点検に加え、定期的にPPEに関する十分な知識を持つ人物による綿密な点検を行う必要があります。綿密な点検を行う頻度は、使用の頻度と程度、目的により異なります。また、法令による規定がある場合はそれに従わなければなりません。ペツルは、少なくとも12ヶ月ごとに綿密な点検を行うことをお勧めします。
トレーサビリティ（追跡可能性）を維持するため、製品に付いているタグを切り取ったり、マーキングを消したりしないで下さい。
点検記録に含める内容：用具の種類、モデル、製造者または販売元の名前と連絡先、製造番号、認識番号、製造日、購入日、初めて使用した時の日付、次回点検予定日、注意点、コメント、点検者及びユーザーの名前と署名
点検記録の見本はwww.petzl.fr/ppeまたはPetzl PPE CD-ROMでご覧いただけます。

持ち運びと保管

紫外線、化学薬品、高/低温等を避け、湿気の少ない場所で保管して下さい。必要に応じて洗浄し、直射日光を避けて乾燥させて下さい。

改造と修理

ペツルの施設外での製品の改造および修理を禁じます（パーツ交換は除く）。

3年保証

原材料及び製造過程における全ての欠陥に対して適用されます。以下の場合は保証の対象外とします：通常の磨耗や傷、酸化、改造や改変、不適切な保管方法、メンテナンスの不足、事故または過失による損傷、不適切または誤った使用方法による故障

責任

ペツル及びペツル総輸入販売元である株式会社アルテリアは、製品の使用から生じた直接的、間接的、偶発的結果またはその他のいかなる損害に対し、一切の責任を負いかねます。

トレーサビリティとマーキング

a. この個人保護用具の製造を監査する公認機関のID番号
b. CE適合評価試験公認機関
c. トレーサビリティ：データマトリクスコード = 製品番号 + 個別番号
d. 直径
e. 個別番号
f. 製造年
g. 製造日
h. 検査担当
i. 識別番号