PETZL® charlet

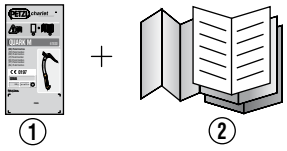


# SNOWALKER

**(EN) Mountaineering axe**
*(FR) Piolet alpinisme*
(DE) Alpine Eispickel
*(IT) Piccozze da alpinismo*
(ES) Piolets para alpinismo

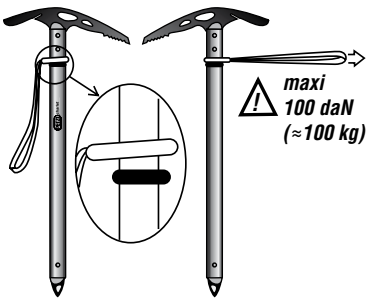


CE 0197

**UIAA**

| | | |
|---|---|---|
| 415 g + 20 g = 435 g | 60 cm<br>68 cm<br>75 cm | B |

**3 year guarantee**